ISTRUZIONI DI MONTAGGIO
ASSEMBLY INSTRUCTIONS

DELINEO

CONTENITORI
STORAGE UNITS

desiree
ITALIA

CONTENUTO / FASTENERS ..... PAG. 1

MONTAGGIO / ASSEMBLY ..... PAG. 4

REGOLAZIONI CASSETTO / DRAWER ADJUSTMENTS ..... PAG. 9

E7 009800 COMODINO L. 51 H. 45 DX
BEDSIDE TABLE W. 51 H. 45 RH

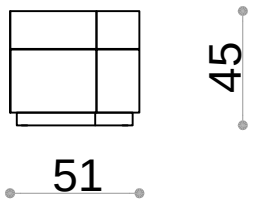

NON NECESSITA DI MONTAGGIO / NO ASSEMBLY REQUIRED

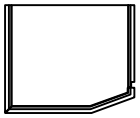

E7 009801 COMODINO L. 51 H. 45 SX
BEDSIDE TABLE W. 51 H. 45 LH

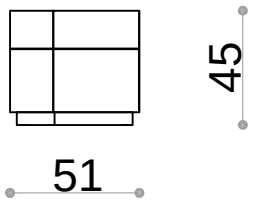

NON NECESSITA DI MONTAGGIO / NO ASSEMBLY REQUIRED

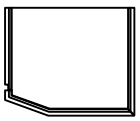

E7 009810 CASSETTIERA L. 180 H. 67

CHEST OF DRAWERS W. 180 H. 67

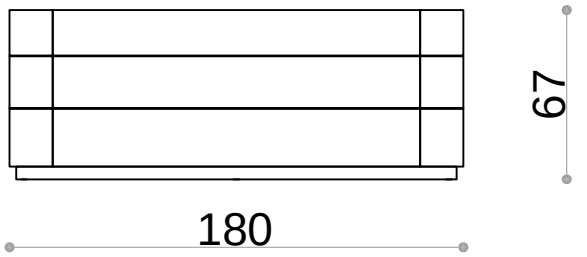

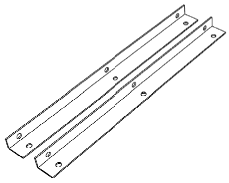

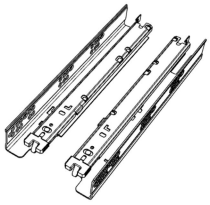

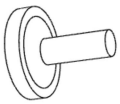

CONTENUTO / CONTENT			
	STRUTTURA / FRAME		
A	n°	1	ZOCCOLO PLINTH
B	n°	1	FIANCO INTERNO INTERNAL SIDE PANEL
C	n°	1	SCHIENALE BACK PANEL
D	n°	1	PIANO TOP PANEL
E	n°	2	FIANCHI ESTERNI EXTERNAL SIDE PANELS
F	n°	2	profili a L L-profiles
G	n°	3	CASSETTI DRAWERS
H	n°	6	coppia guide cassetto pair of drawer rails
	VITERIA / FASTENERS		
a	n°	6	piedini feet
b	n°	8	tiranti cam dowels
c	n°	8	grani set screws
d	n°	2	viti TPEI M6x25 TPEI M6x25 screws
e	n°	12	viti TPEI M6x15 TPEI M6x15 screws
f	n°	48	eurovite euro screw

E7 009820 CASSETTIERA L. 130 H. 76

CHEST OF DRAWERS W. 130 H. 76

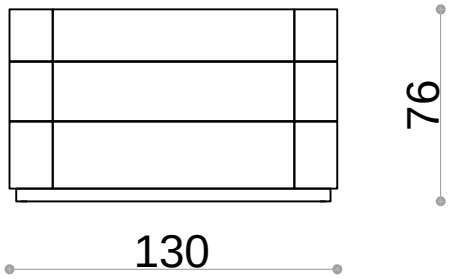

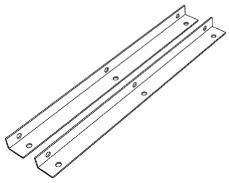

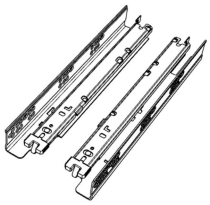

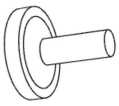

CONTENUTO / CONTENT			
	STRUTTURA / FRAME		
A	n°	1	ZOCCOLO PLINTH
C	n°	1	SCHIENALE BACK PANEL
D	n°	1	PIANO TOP PANEL
E	n°	2	FIANCHI ESTERNI EXTERNAL SIDE PANELS
F	n°	2	profili a L L-profiles
G	n°	3	CASSETTI DRAWERS
H	n°	3	coppia guide cassetto pair of drawer rails
	VITERIA / FASTENERS		
a	n°	4	piedini feet
b	n°	4	tiranti cam dowels
c	n°	4	grani set screws
e	n°	12	viti TPEI M6x15 TPEI M6x15 screws
f	n°	24	eurovite euro screw

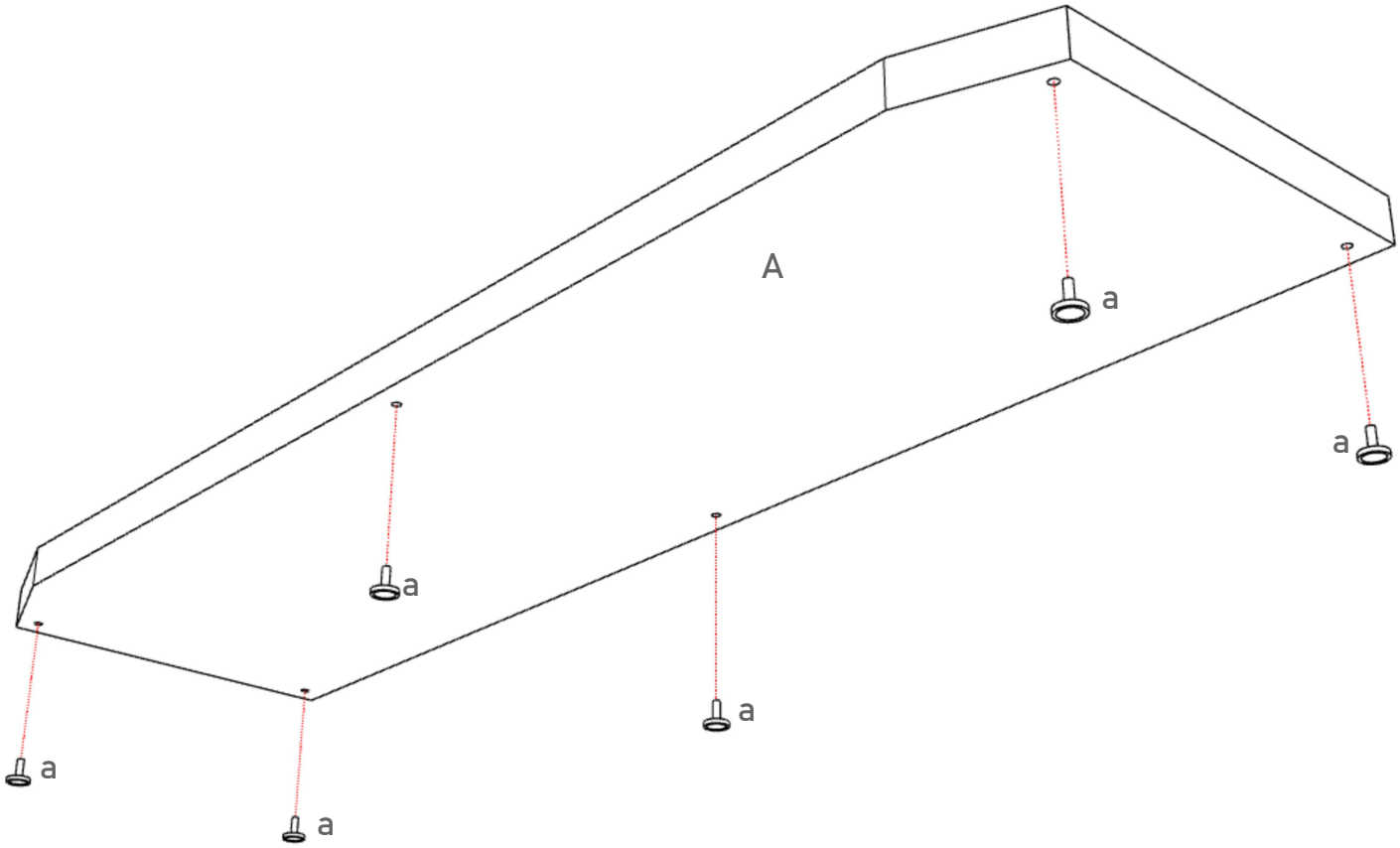

1. Avvitare i piedini (a) allo zoccolo (A).
1. Screw the feet (a) into the plinth (A).

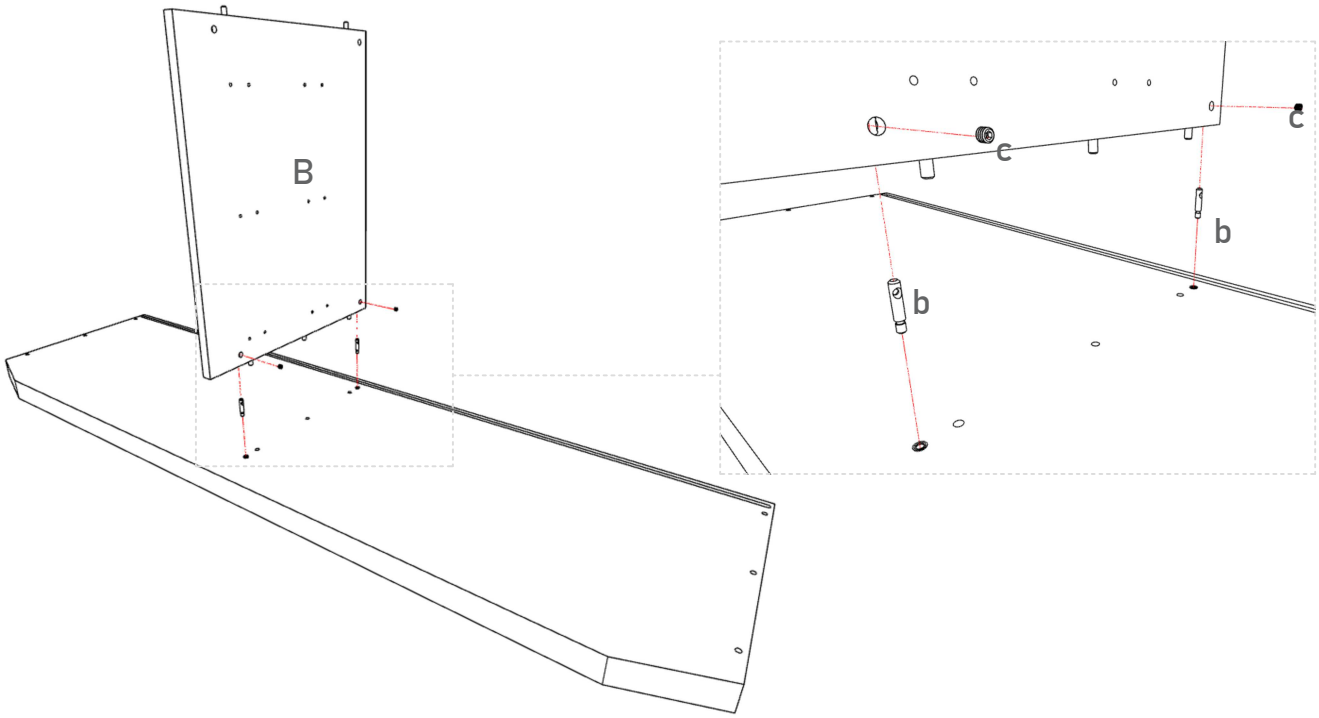

2. Avvitare n° 2 tiranti (b) e poi procedere al posizionamento del fianco interno (B).
   Bloccare il fianco con n° 2 grani (c).
   Per la cassettiera L. 130 saltare questo passaggio e passare al punto 3.
2. Screw 2 cam dowels (b) and then position the internal side panel (B).
   Secure the side panel with 2 set screws (c).
   For the **chest of drawers W. 130**, skip this step and proceed to step 3.

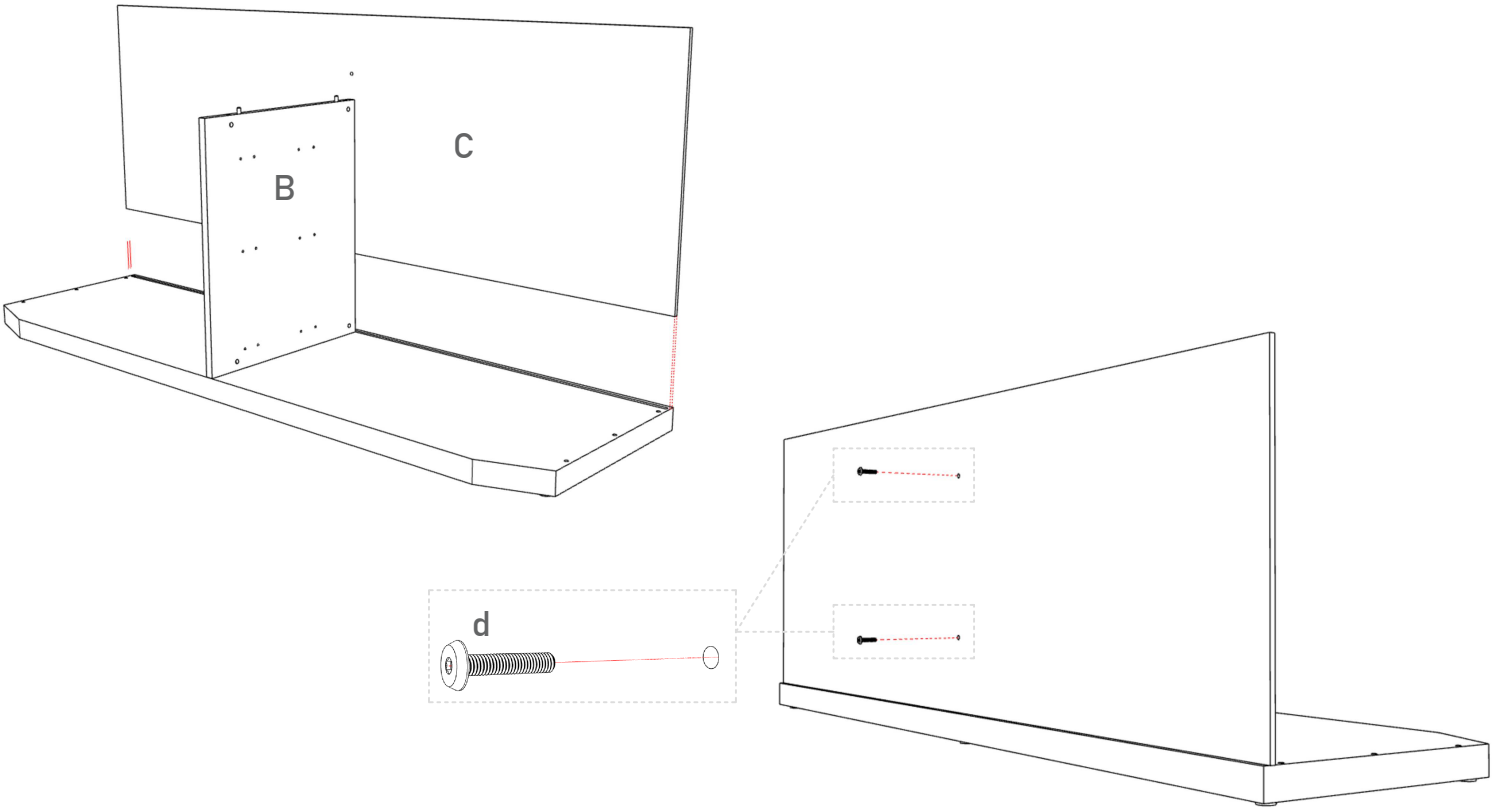

3. Posizionare lo schienale (C), e nel caso di cassettiera L. 180, usare n° 2 viti TPEI M6x25 (d) per avvitarlo al fianco interno (B).
3. Position the back panel (C), for the chest of drawers W. 180, use 2 TPEI M6x25 screws (d) to secure it to the internal side panel (B).

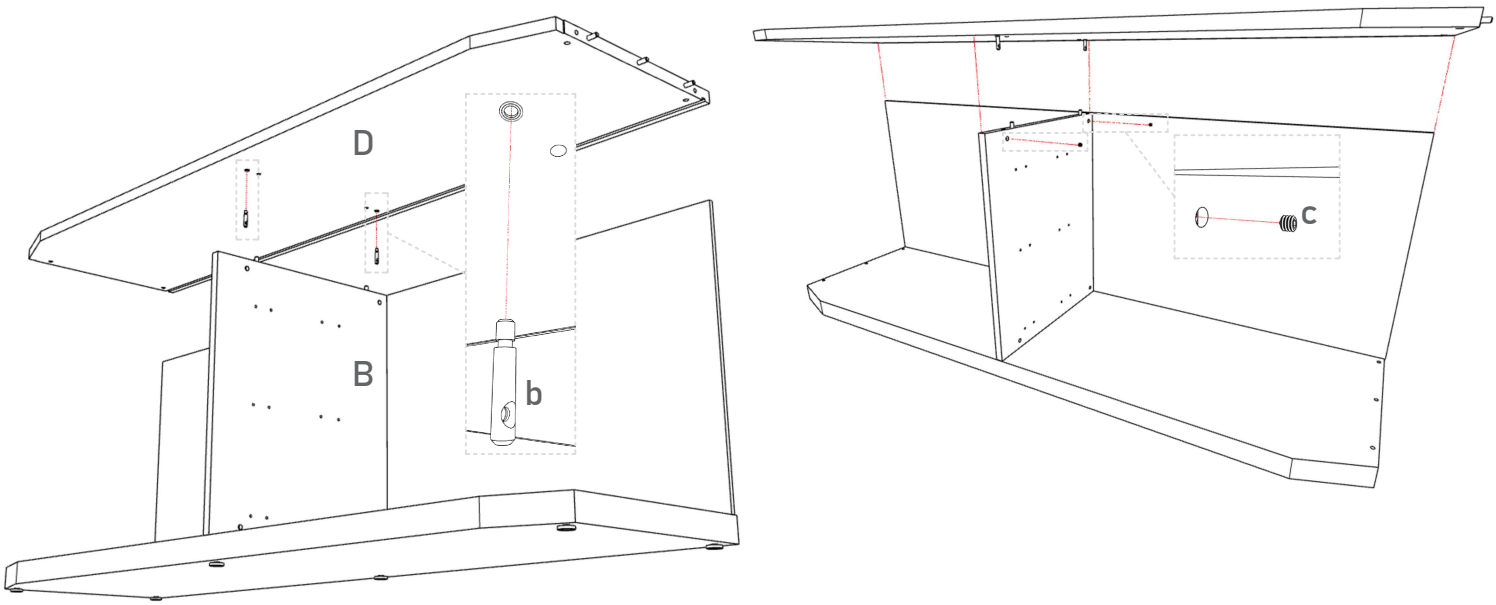

4. Per la cassettiera L. 180 avvitare n° 2 tiranti (b) al piano (D). Posizionare il piano, e assicurarlo al fianco interno (B) con n° 2 grani (c).
Per la cassettiera L. 130 saltare questo passaggio e passare al punto 5.
4. For the chest of drawers W. 180, screw 2 cam dowels (b) into the top panel (D). Position the top panel and secure it to the internal side panel (B) with 2 set screws (c). For the chest of drawers W. 130, skip this step and proceed to step 5.

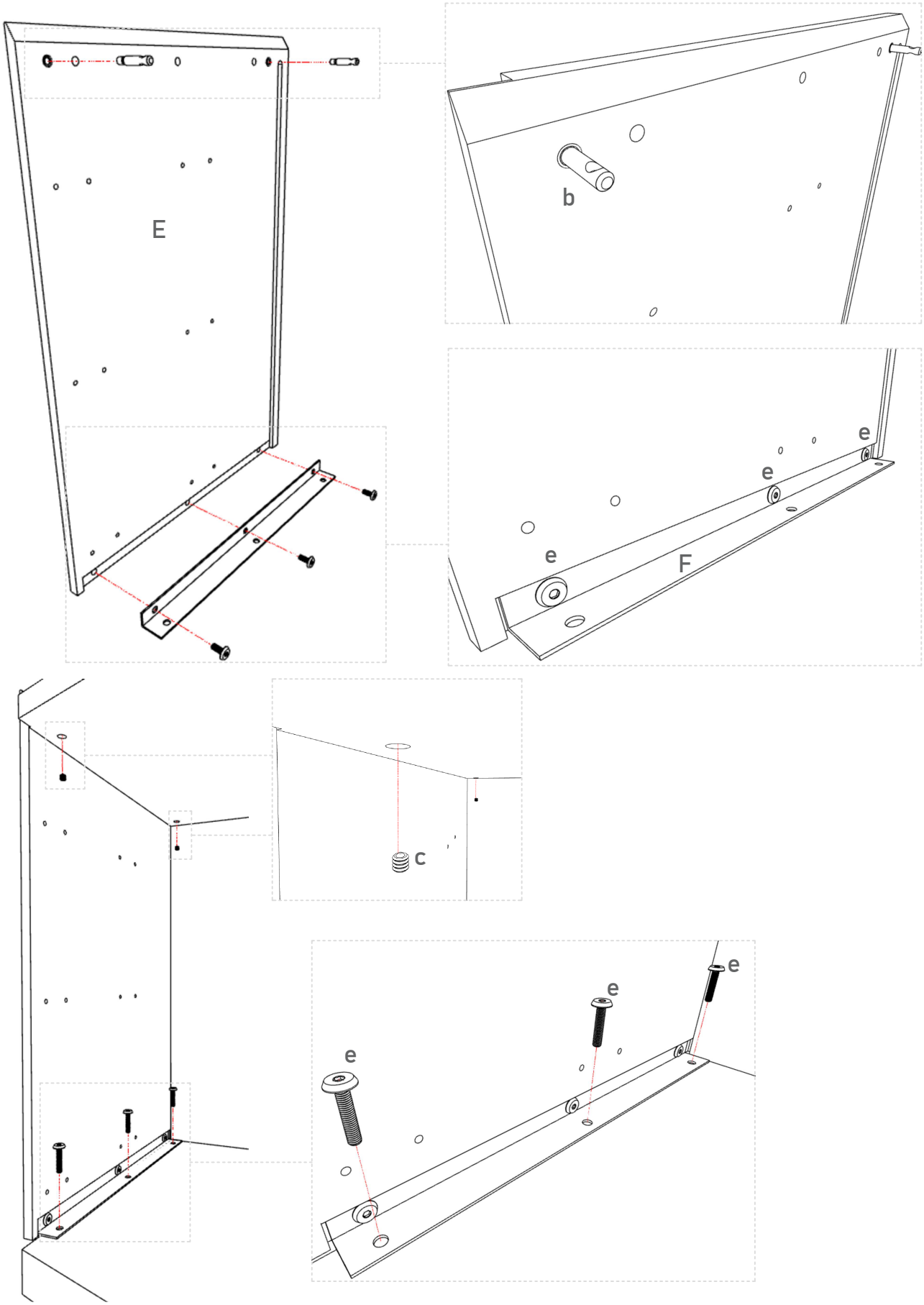

5. Preparare il fianco esterno (E) avvitando n° 2 tiranti (b) e fissando il profilo a L (F) con n° 3 viti TPEI M6x15 (e). Posizionare il fianco e fissarlo con n° 2 grani (c) e n° 3 viti TPEI M6x15 (e). Ripetere la procedura per l'altro fianco.

5. Prepare the side panel (E) by screwing in 2 cam dowels (b) and fixing the L-profile (F) with 3 TPEI M6x15 screws (e). Position the side panel and secure it with 2 set screws (c) and 3 TPEI M6x15 screws (e). Repeat the procedure for the other side panel.

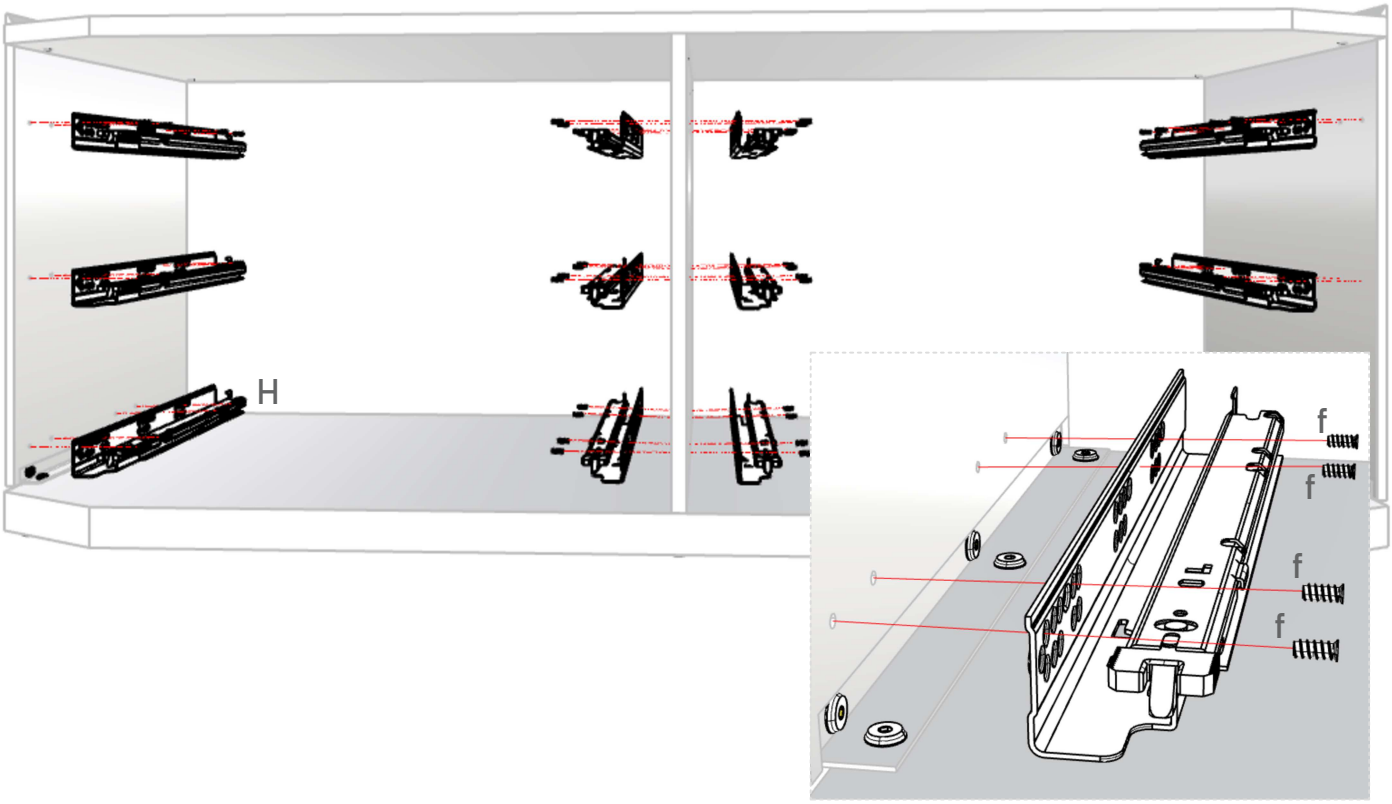

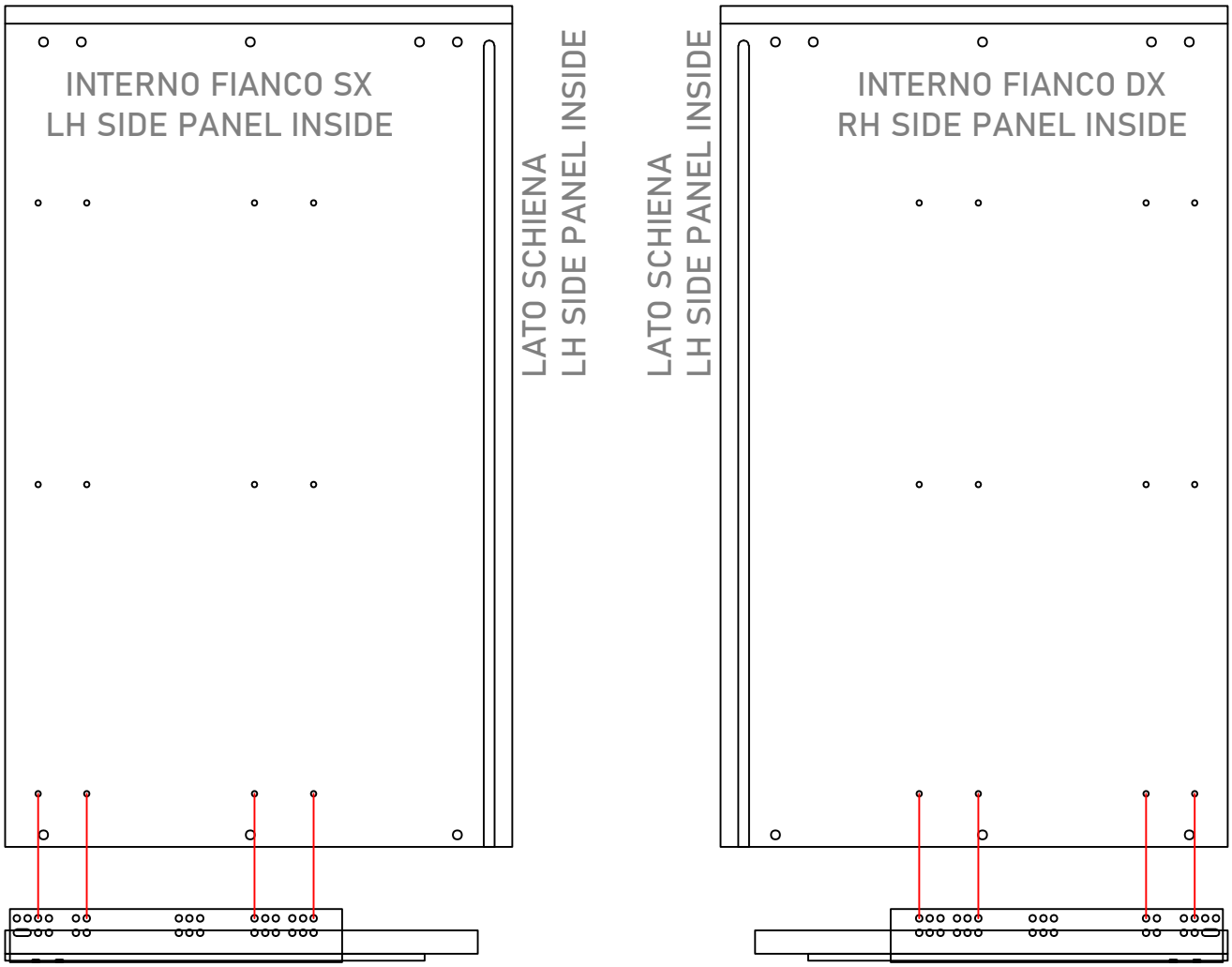

6. Montare le guide (H) sui fianchi, come indicato nello schema.
   Per ogni coppia di guide usare n° 8 viti eurovite (f).
6. Fit the drawer rails (H) onto the side panels as shown in the diagram.
   Use 8 eurovite screws (f) for each pair of drawer rails.

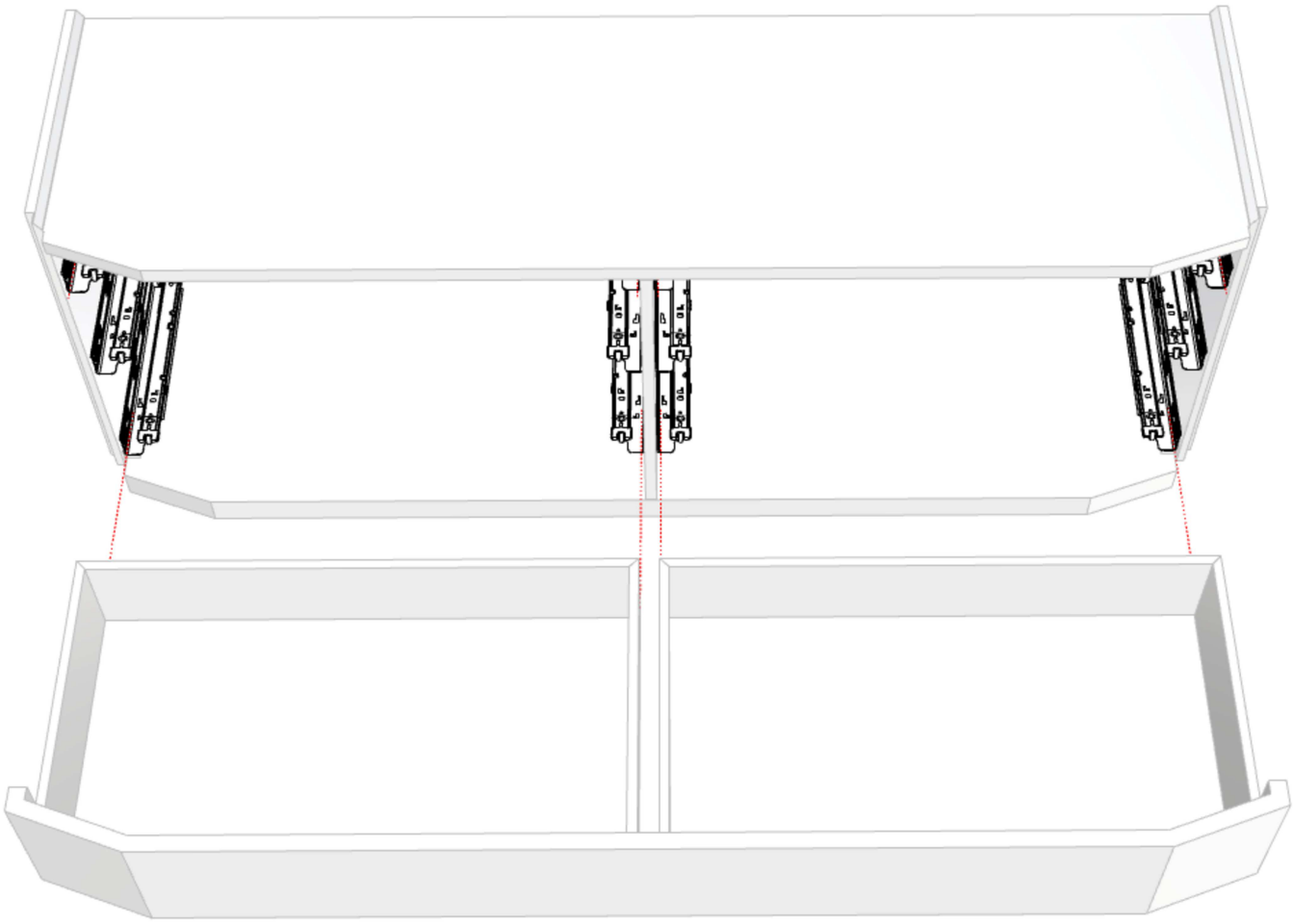

7. Inserire i cassetti.
7. Insert the drawers.

REGOLAZIONI CASSETTO
DRAWER ADJUSTMENTS

Regolazione in altezza (max. +3,5mm)
Height adjustment

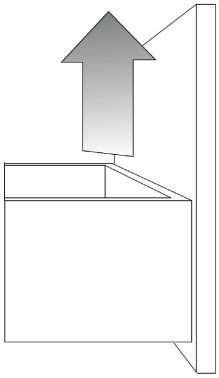

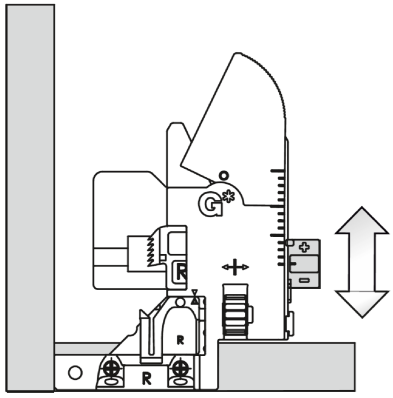

Regolazione laterale (max. ±1,5mm)
Side adjustment

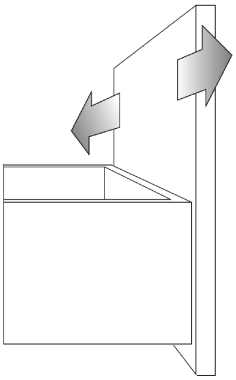

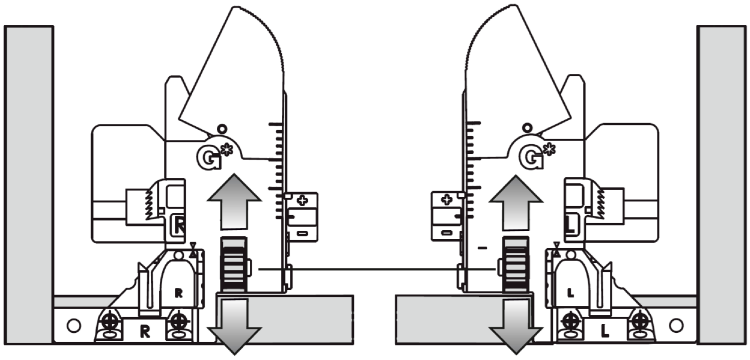

Regolazione dell'inclinazione (max. +4mm)
Tilt adjustment

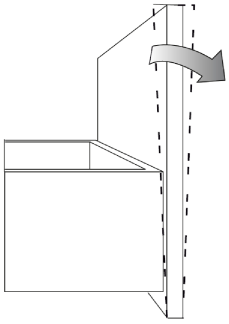

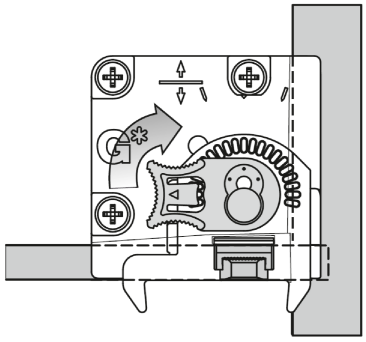

100% MADE IN ITALY

ISM_E7CN0726

Desiree S.p.A.
Via Piave 25,
31028 Tezze di Piave (TV) ITALY
T. +39 0438 2817
desiree.com